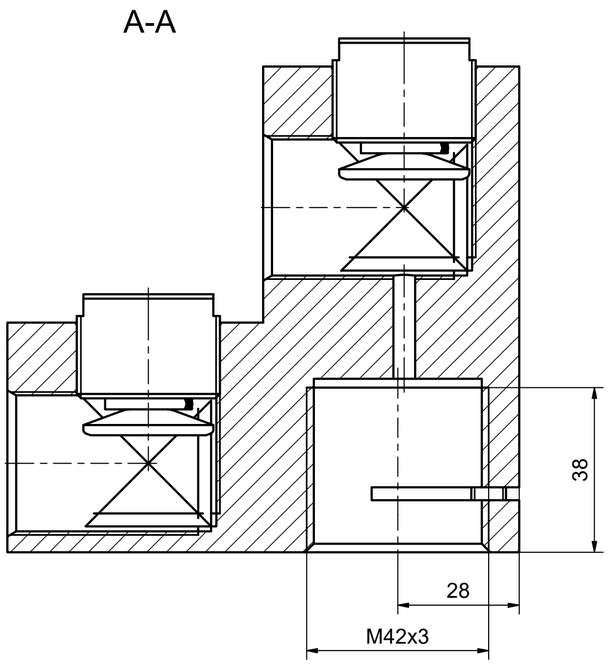

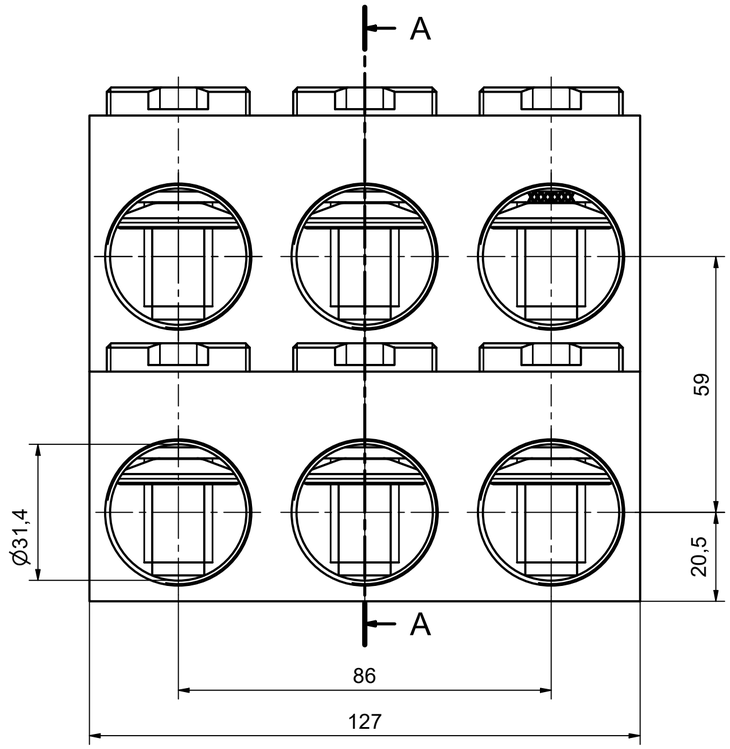

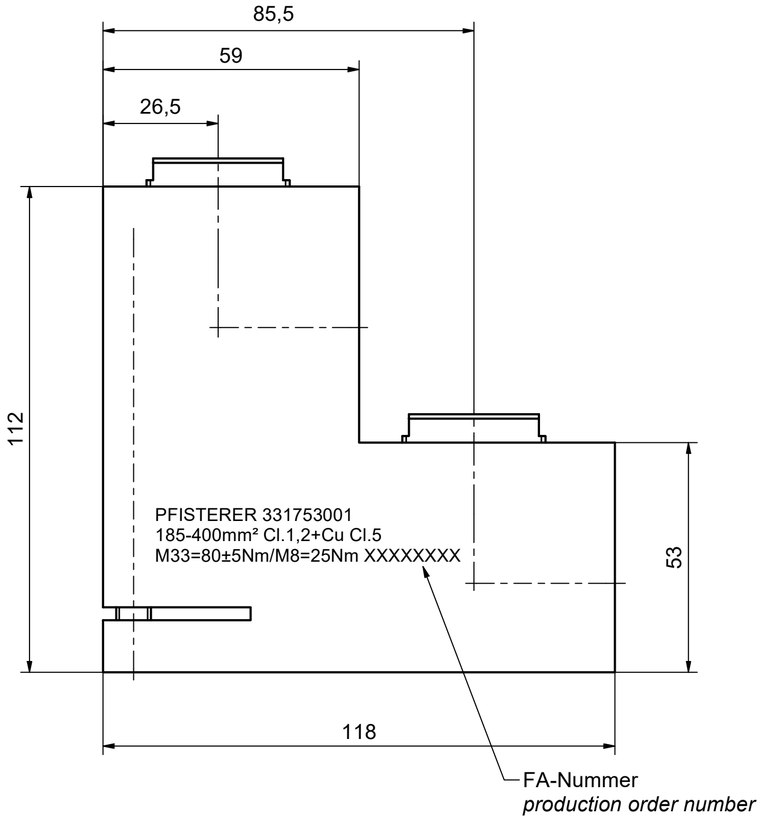

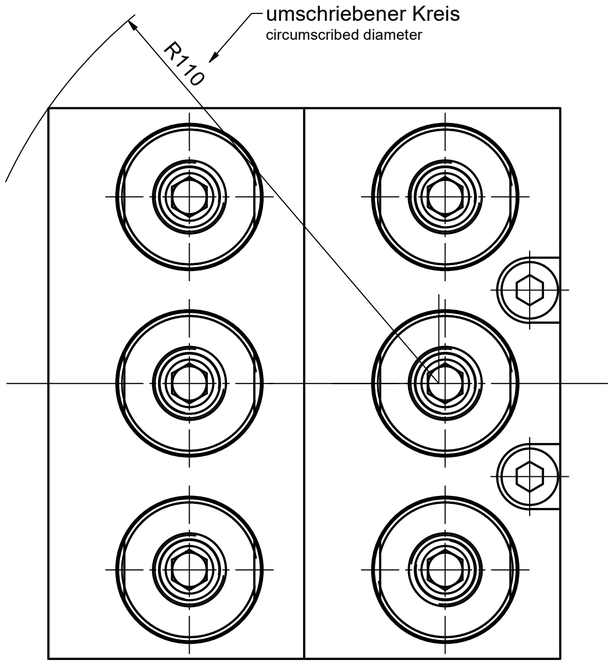

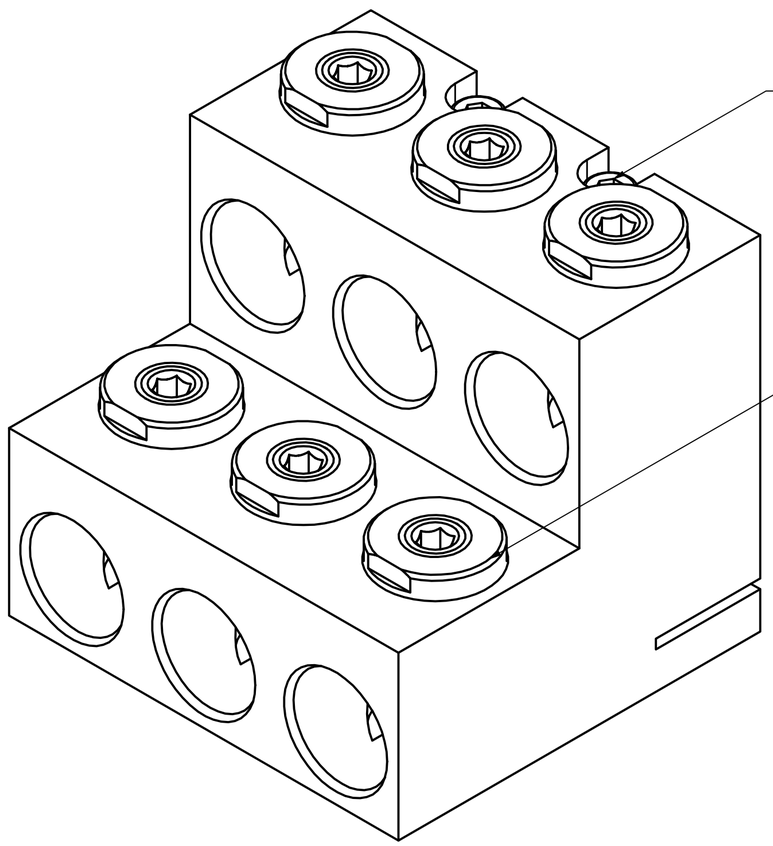

Min. erforderlicher Polmittenabstand 139 mm.
Min. required pole center distance 139 mm.

Maßstab / scale	Gewicht ca. / weight ca. (KG)
1 : 1	2,98

	Name / name	Datum / date
Erstellt von created by	GUATA	06.07.2022
Geprüft von approved by	JAEGERT	27.07.2023

Beschreibung / title
2DIREKT Trafoanschlussklemme 1kV, 6x185-400 mm²
f. Durchführung M48x3, L118xB127xH112
2DIREKT transformer clamp 1kV, 6x185-400 mm²
for terminal M48x3, L118xW127xH112

PFISTERER
PFISTERER Kontaktsysteme GmbH Germany

Ersatz für / replacement for	Dokumentart / type of document	Dateiname / filename	Format / size	Blatt / sh.
	Kundenzeichnung / Customer drawing	100000000008389_DRW_000.IDW	A2	1/1

And.nr. / rev. no.	Status / status	Index / rev.	PFISTERER Dokumentnr. / PFISTERER document no
20211850	Serienfreigabe / Series Release	06	331753001A

Weitergabe sowie Vervielfältigung dieses Dokuments, Verwertung und Mitteilung seines Inhalts sind verboten, soweit nicht ausdrücklich gestattet. Zuwiderhandlungen verpflichten zu Schadensersatz. Alle Rechte für den Fall der Patent-, Gebrauchsmuster- oder Geschmacksmustereintragung vorbehalten. © Pfisterer

The reproduction, distribution and utilization of this document as well as the communication of its contents to others without explicid authorization is prohibited. Offenders will be held liable for the payment of damages. All rights reserved in the event of the grant of a patent, utility model or design. © Pfisterer